<RHD>

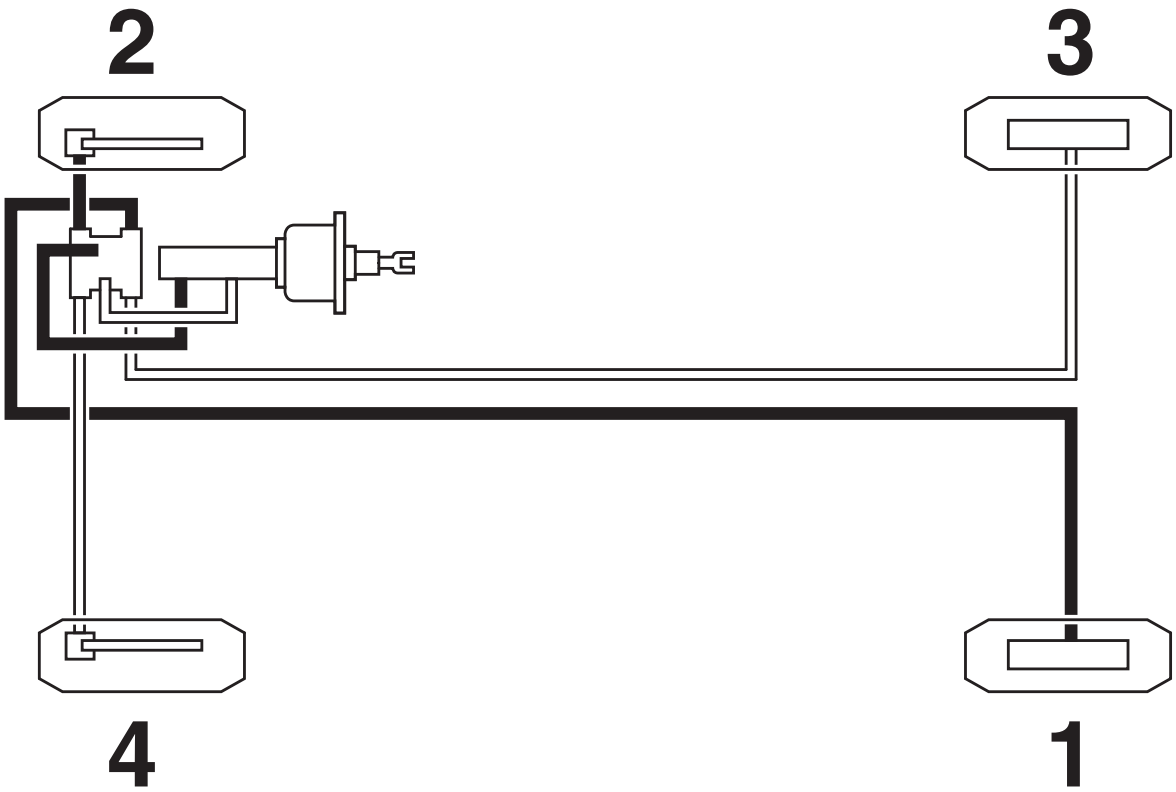

ACC04201AB