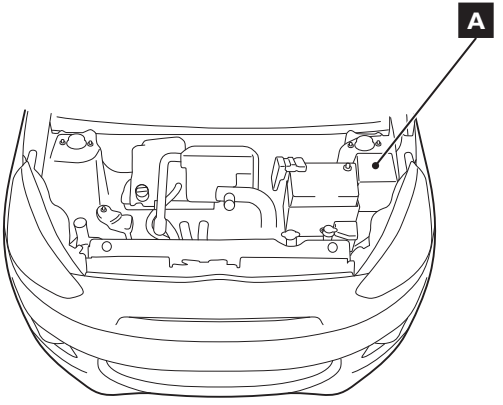

ACC04607AH