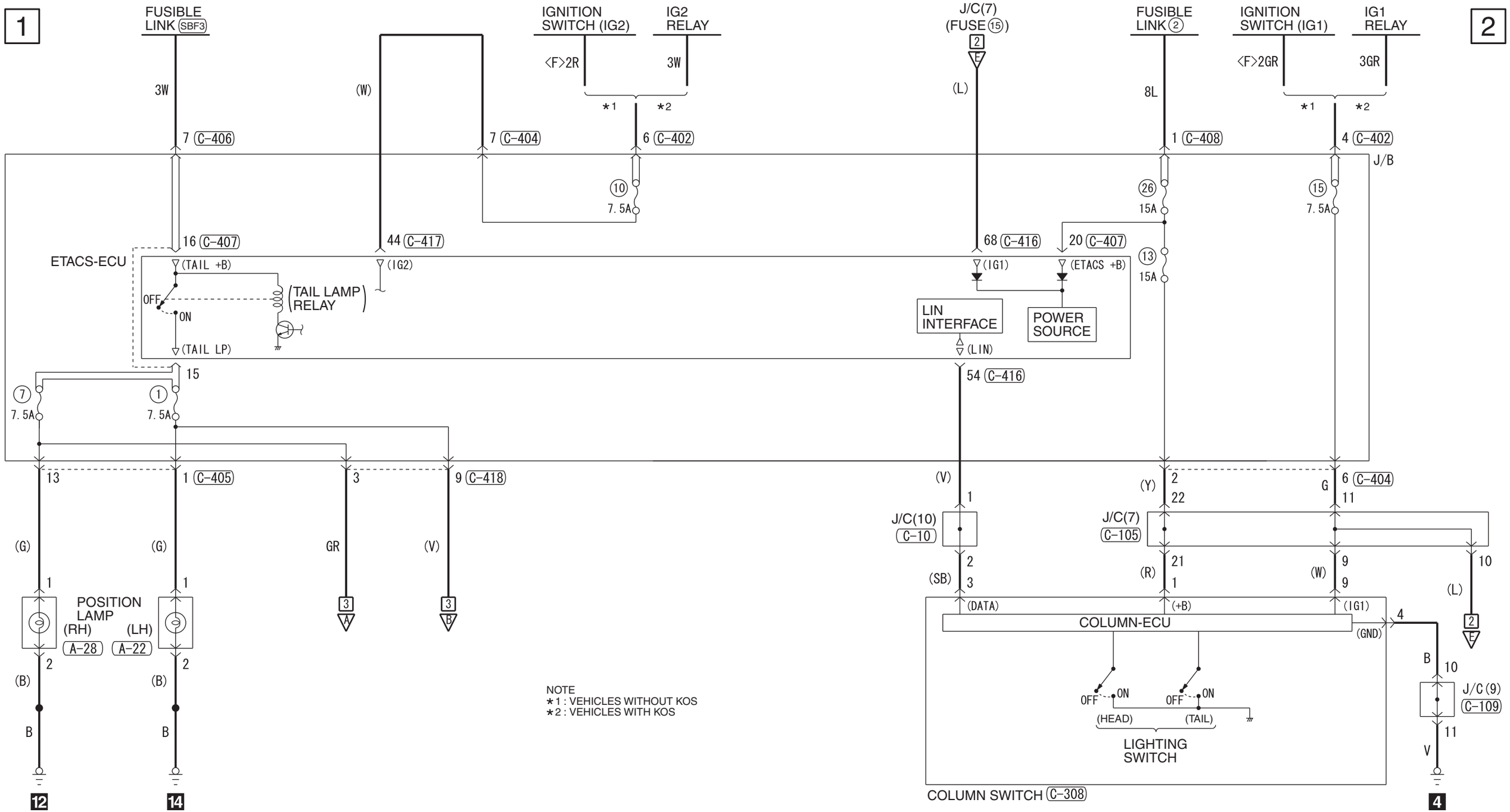

NOTE
*1 : VEHICLES WITHOUT KOS
*2 : VEHICLES WITH KOS

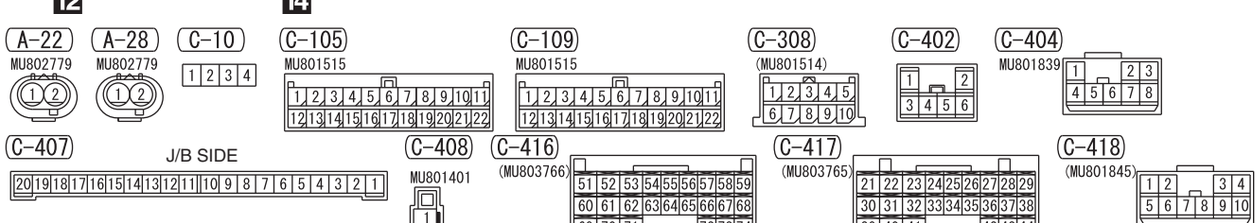

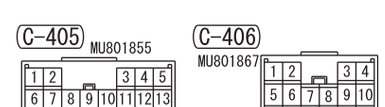

Wire colour code
B : Black LG : Light green G : Green L : Blue W : White Y : Yellow SB : Sky blue
BR : Brown O : Orange GR : Grey R : Red P : Pink V : Violet PU : Purple SI : Silver

ACE00458AB