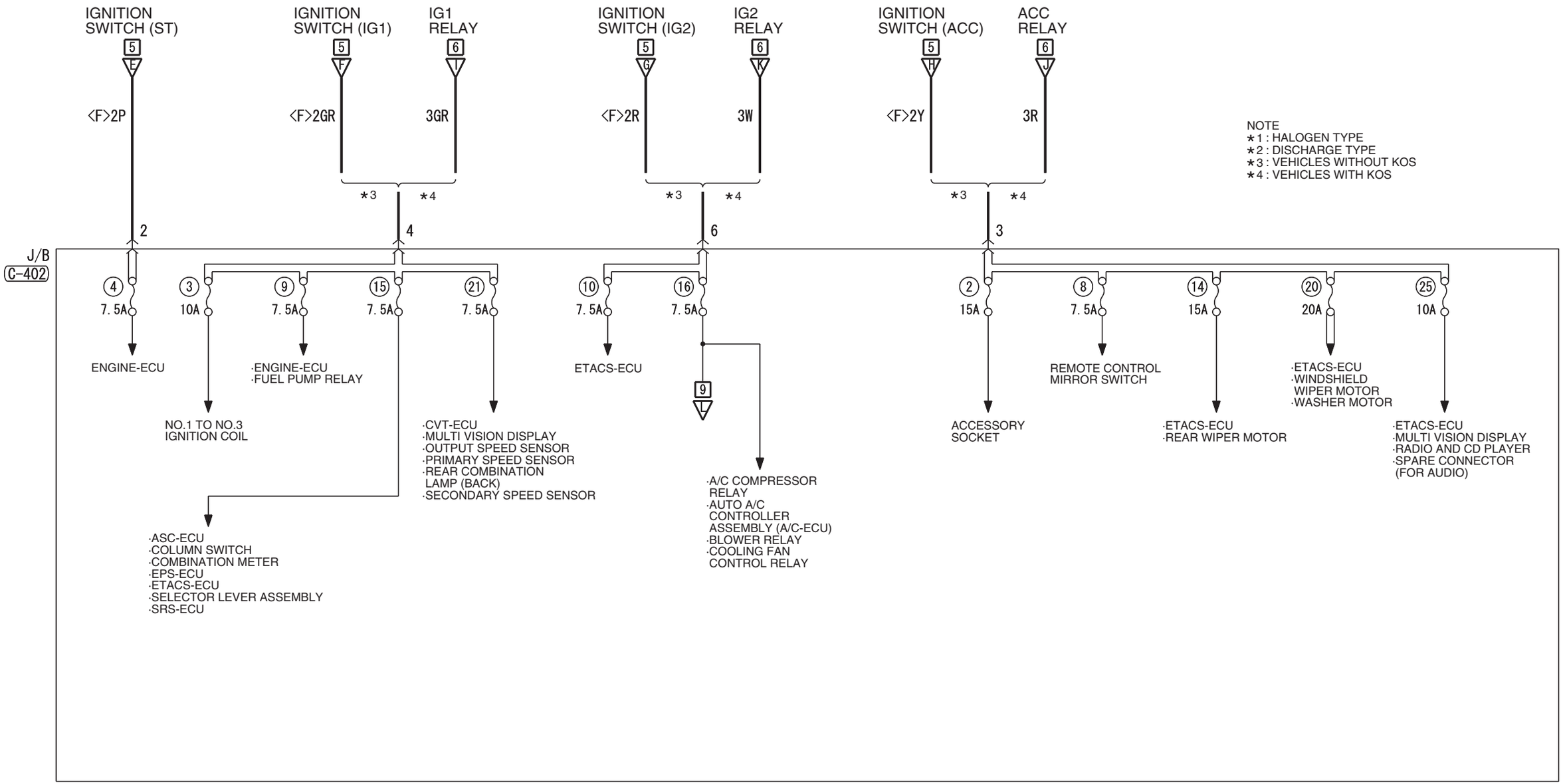

NOTE
*1 : HALOGEN TYPE
*2 : DISCHARGE TYPE
*3 : VEHICLES WITHOUT KOS
*4 : VEHICLES WITH KOS

C-402

Wire colour code
B : Black LG : Light green G : Green L : Blue W : White Y : Yellow SB : Sky blue
BR : Brown O : Orange GR : Grey R : Red P : Pink V : Violet PU : Purple SI : Silver