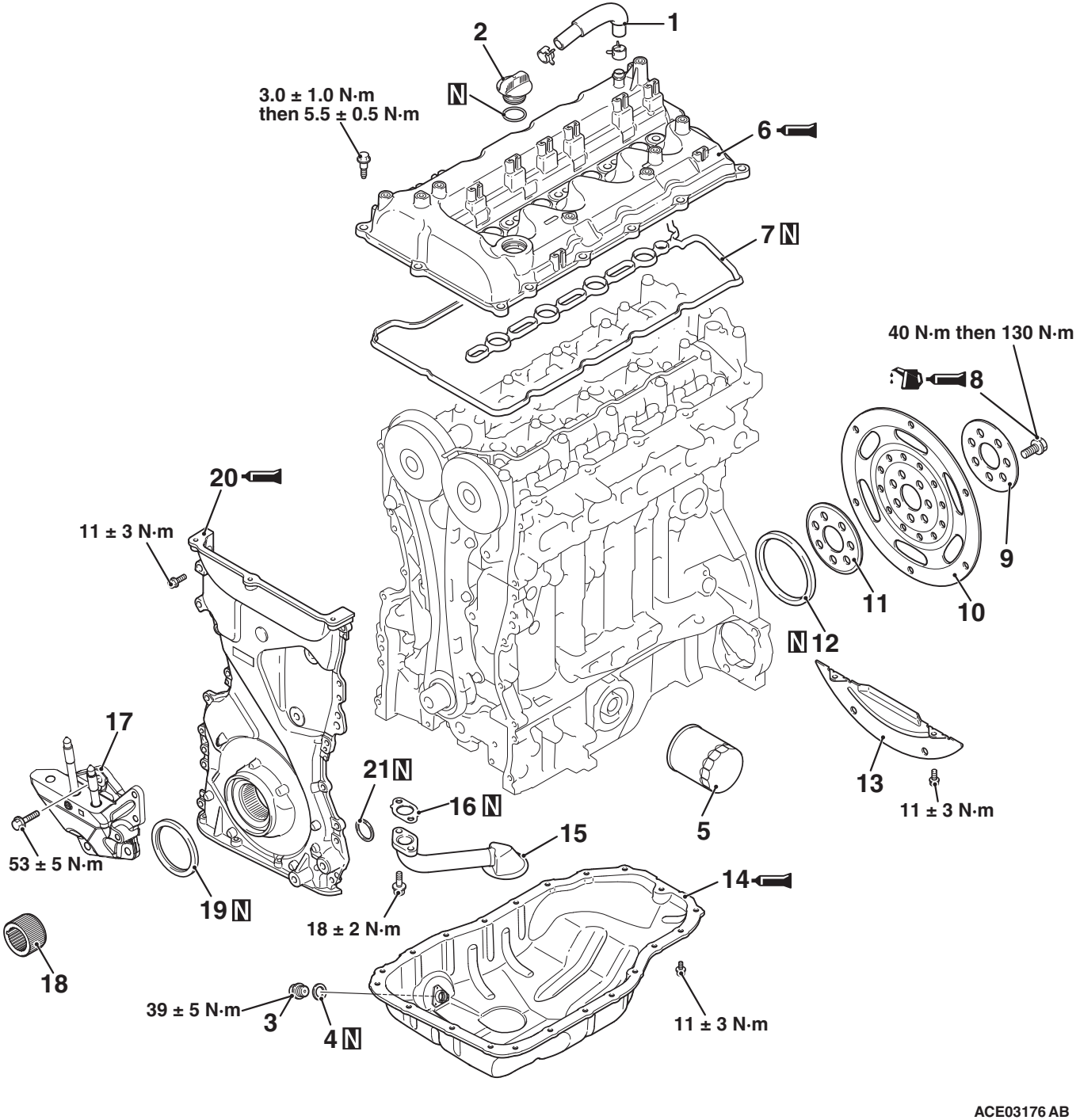
1
2
N
3.0 ± 1.0 N·m
then 5.5 ± 0.5 N·m
6
7 N
40 N·m then 130 N·m
8
9
10
11
N 12
13
11 ± 3 N·m
5
20
11 ± 3 N·m
17
53 ± 5 N·m
21 N
16 N
15
19 N
18 ± 2 N·m
14
18
39 ± 5 N·m
3
4 N
11 ± 3 N·m
ACE03176 AB