Windshield Wiper Motor Drive Circuit

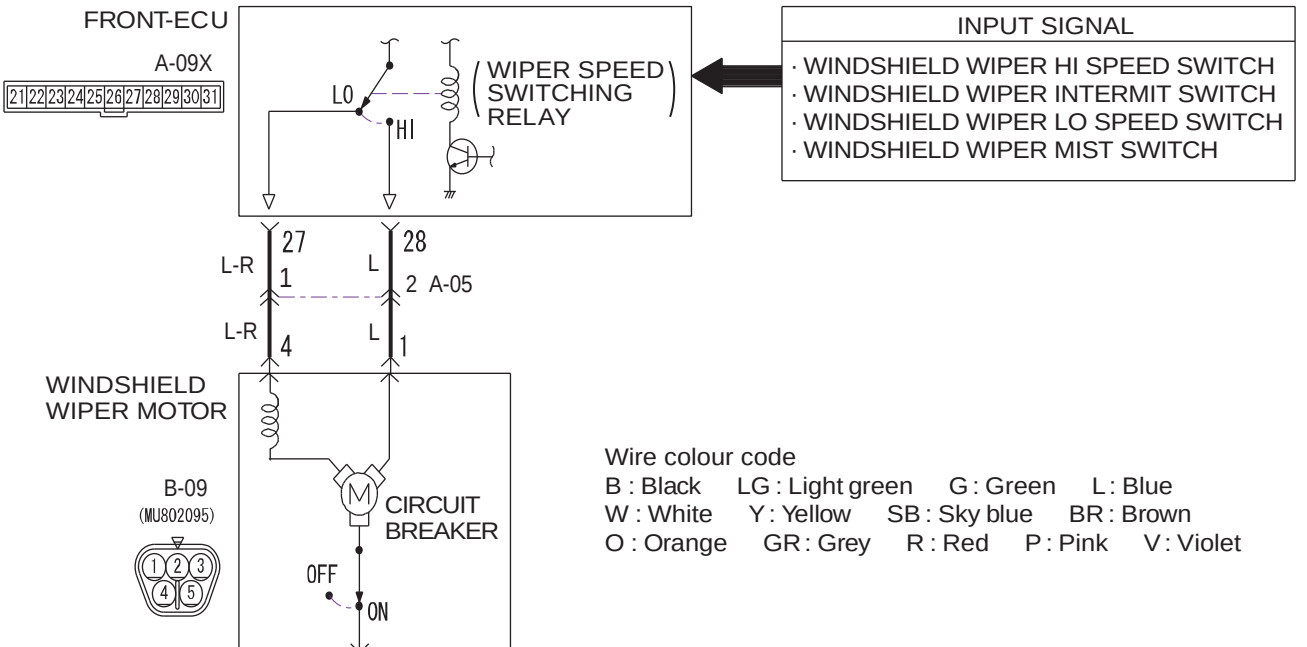

Wire colour code

B : Black LG : Light green G : Green L : Blue
W : White Y : Yellow SB : Sky blue BR : Brown
O : Orange GR : Grey R : Red P : Pink V : Violet

AC607408AB