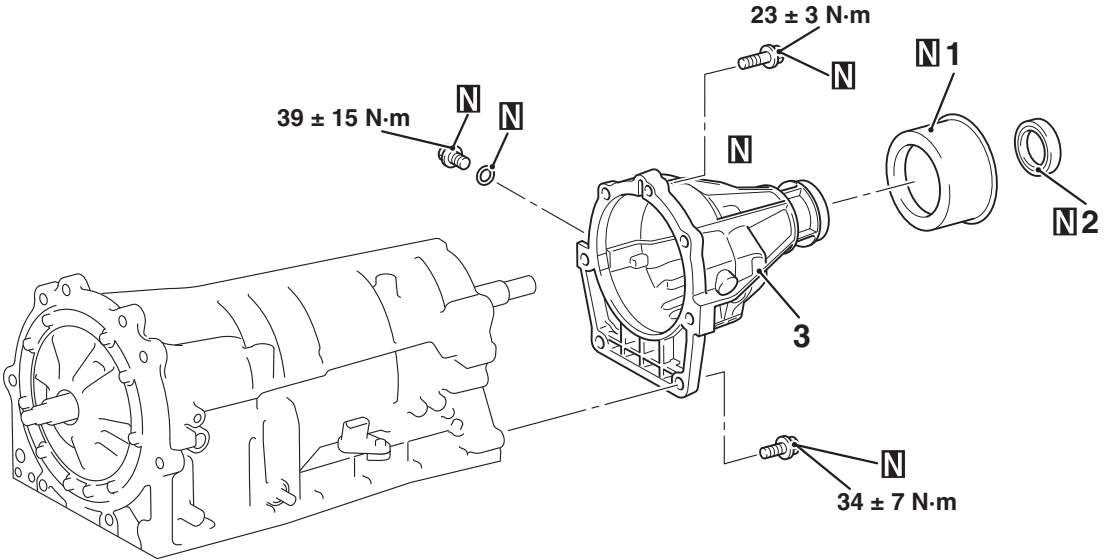

ACE01969 AB